SIDE ALUSED

POP3 protokoll

Pavel Kodotšigov, MSc

POP3 protokoll

POP (*Post Office Protocol*) - Postkontoriprotokoll

POP versioonid

- POP1 - 1984 a.
- POP2 - 1985 a.
- POP3 - 1988 a.

POP3 uuendatud versioon koos täiendavate autentimismehhanismide ja laiendustega – 1996 a.

E-posti arhitektuur

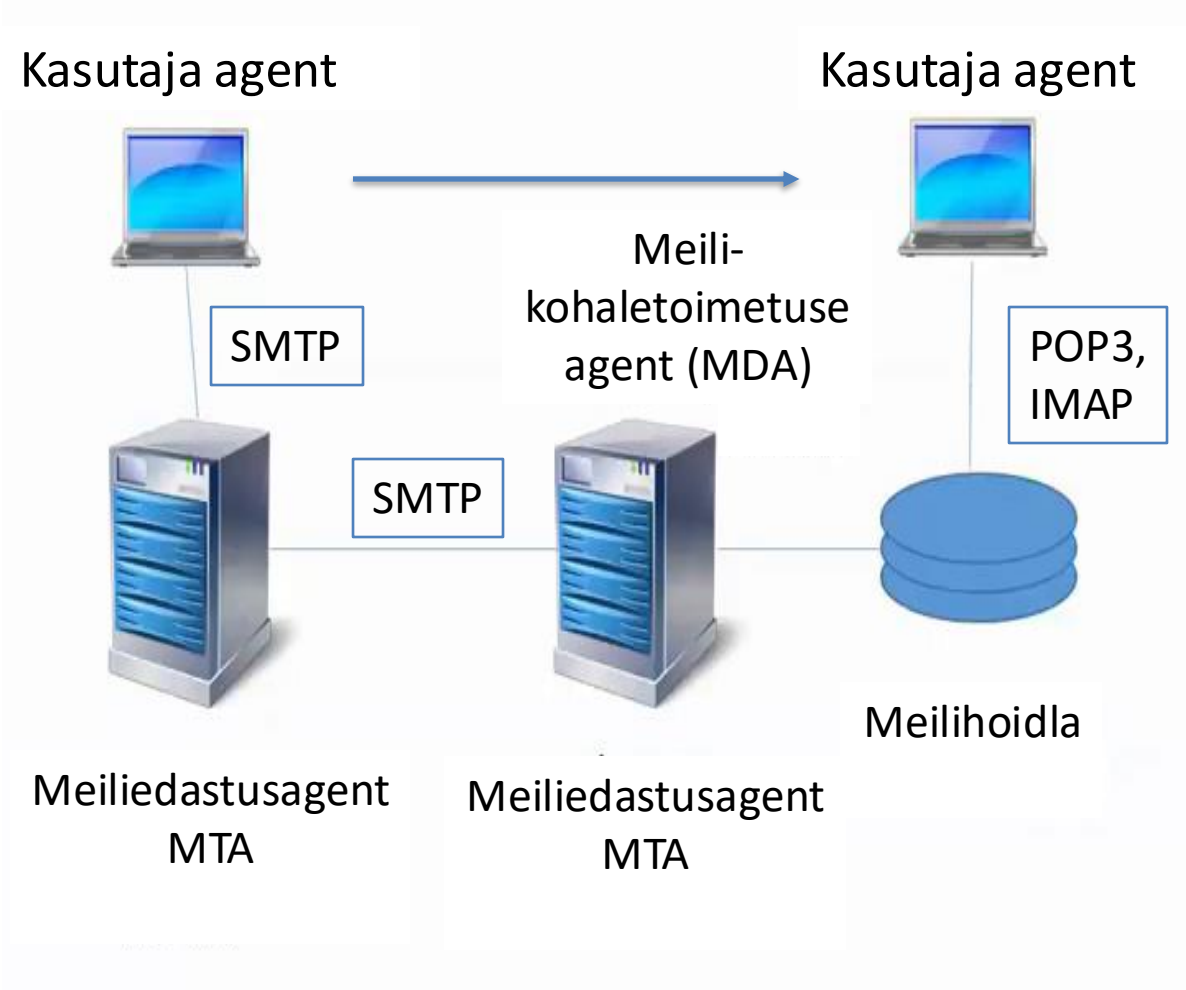

MDA - Mail Delivery Agent
MTA - Mail Transfer Agent

POP3 protokoll

Lähenemisviis "Laadi üles ja kustuta"

- Serveri postkasti peetakse ajutiseks kirjade hoidlaks
- Kõik kirjad laaditakse alla kliendi e-posti agendile
- Pärast kliendile üleslaadimist kustutatakse kirjad serverist

Eelised

- Lihtne protokoll
- Kirjad on saadaval võrguühenduse puudumisel

Puudused

- Ainult üks klient
- Ühtne meilihoidla (pole kaustu, filtreid, lippe jne)

Asukoht TCP/IP mudelis

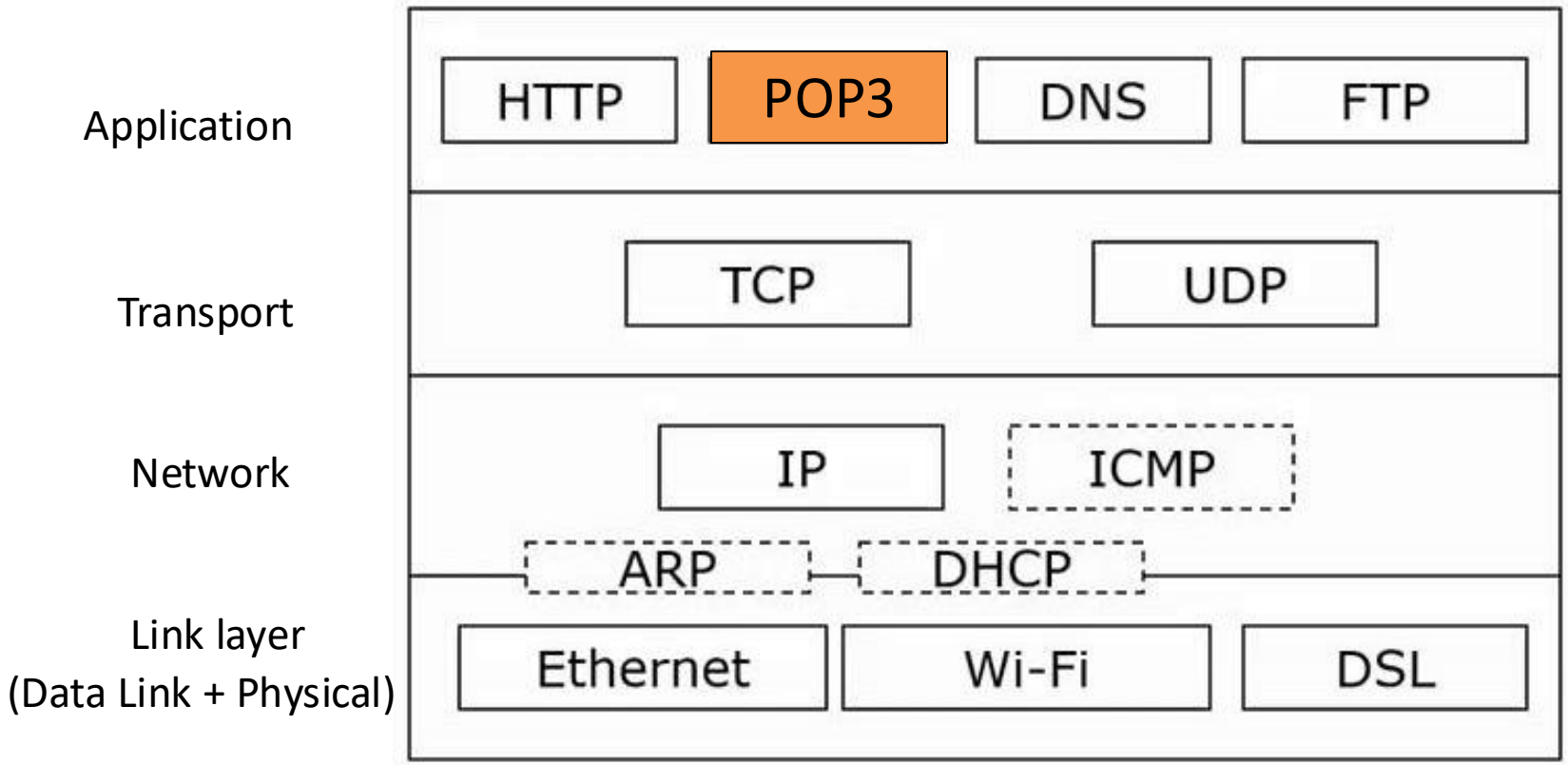

Koostoime transpordikihiga

Transpordikihi protokoll

- TCP

Pordid

- 110

POP3 seansi olek

Autoriseerimine

- Klient tutvustab ennast ja kinnitab, et ta on see, kellena ta end esitab

Tehing (*transaction*)

- Klient laadib e-posti alla ja märgistab allalaaditud kirjad kustutamiseks

Uuendus

- Server kustutab märgistatud kirjad ja sulgeb ühenduse

POP3 protokoll

POP3 protokoll töötab tekstirežiimis

- Päring-vastuse koostoime

POP3 käsud

Käsk	Eesmärk	Näide
USER	Kasutajanimi	USER vasja
PASS	Parool	PASS 1234qwer
STAT	Kirjade arv serveris	STAT
LIST	Teabe edastamine kirjade kohta	LIST 2
RERT	Edastada kiri kliendile	RETR 1
TOP	Edastada kliendile kirja pealkiri	TOP 2 10
DELE	Märgistada kirja kustutamiseks	DELE 1
QUIT	Tehingu sulgemine, melide kustutamine ja lahtiühendamine	QUIT

POP3 vastused

+ OK - käsu edukas täitmine

-ERR - viga

POP3 seansi näide

```
+OK POP3 server ready
USER vasja
+OK User accepted
PASS 1234qwer
+OK vasja's maildrop has 2 messages
(1120 octets)
LIST
+OK 2 messages (1120 octets)
1 980
2 140
.
```

POP3 seansi näide

```
RETR 1
+OK message follows
…
DELE 1
+OK marked deleted
QUIT
+OK Connection closed (1 message left)
```

Kokkuvõte

POP (*Post Office Protocol*) - Postkontoriprotokoll

Lähenemisviis "Laadi üles ja kustuta"

- Kirjad laaditakse üles e-posti kliendile
- Pärast üleslaadimist kirjad kustutatakse
- Võimalik on töötada ainult üks e-posti klient

IMAP-protokoll

- Kaasaegne e-posti lugemise protokoll
- Kirjad hoitakse serveris
- Tagatakse mitme kliendi töö